RS1400

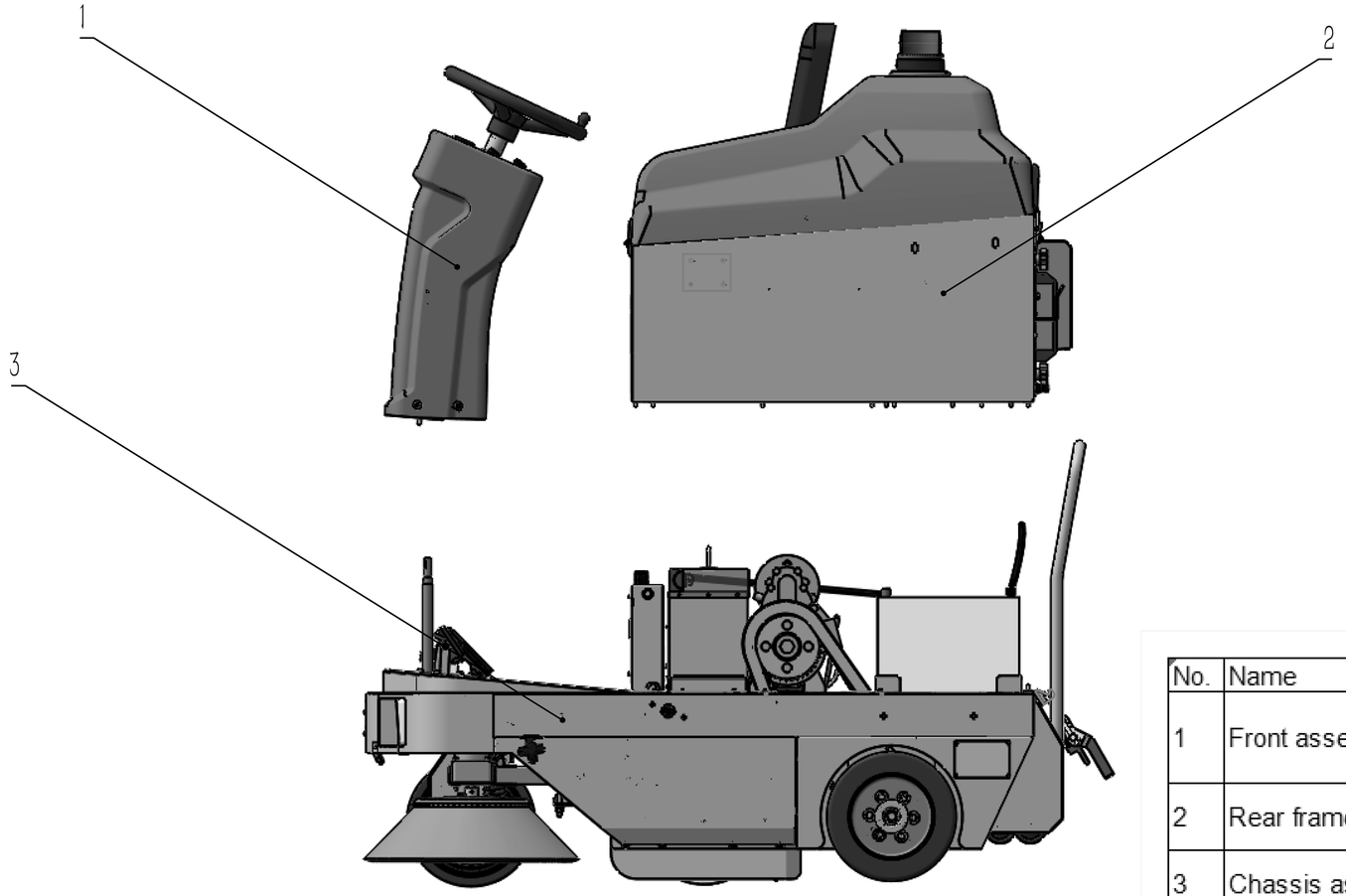

No.	Name	Spec.	QTY.
1	Front assembly	Assembly part	1
2	Rear frame assembly	Assembly part	1
3	Chassis assembly	Assembly part	1

标记	处数	分区	更改文件号	签名	年 月 日	阶 段 标 记	质量	比例
设计		2024/7/21	标准化				657.634	1:20
校核			工艺					
主管设计			审核					
			批准			共17张 第17张	版本	

爆炸图

“图样代号”

替代

零件代号

借(通)用件登记

旧底图总号

底 图 总 号

签 字

日 期

RS1400

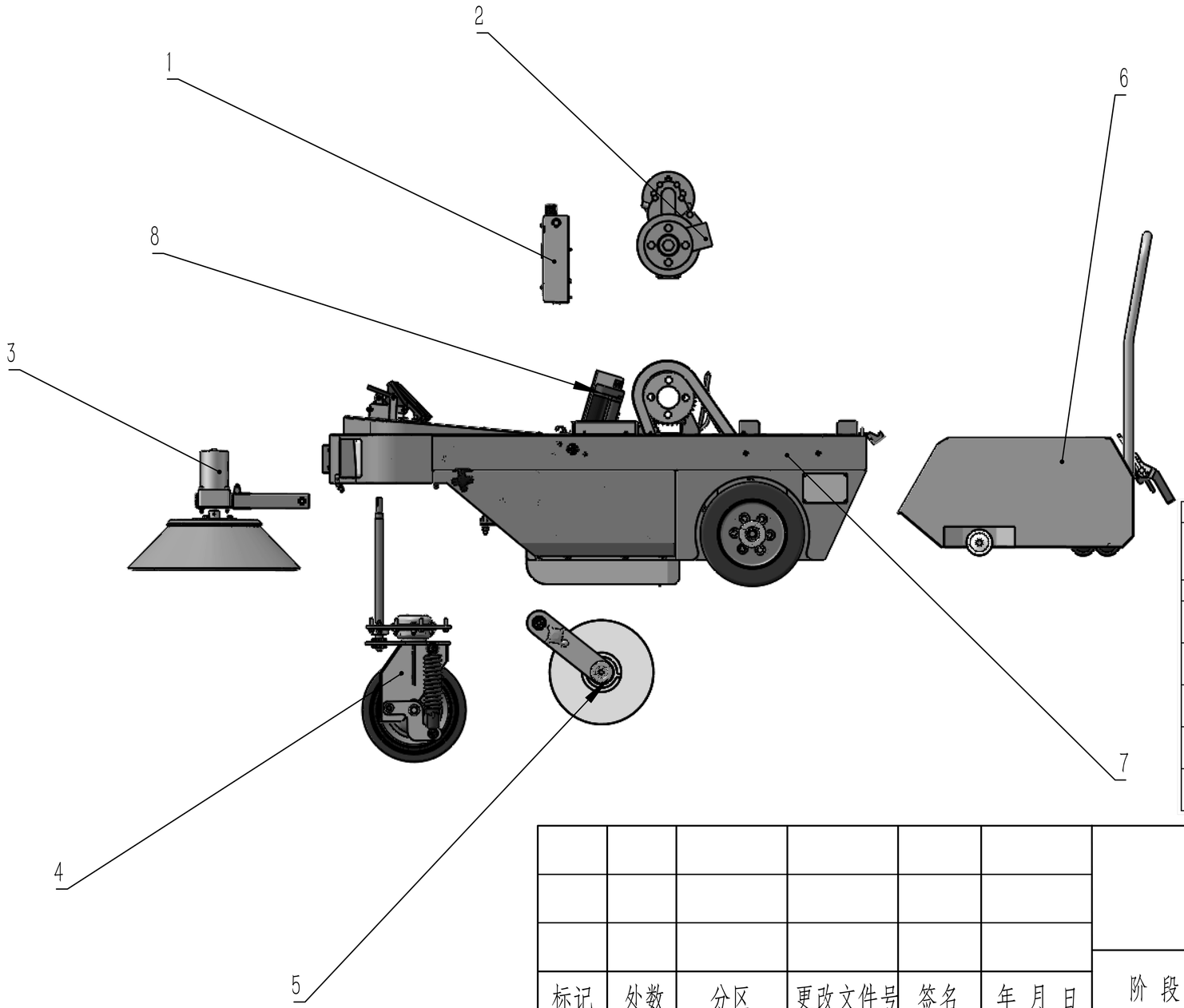

No.	Name	Spec.	QTY.
1	Electric box assembly	Assembly part	1
2	Drive rear axle	Hardware	1
3	Side brush assembly	Assembly part	1
4	Front wheel assembly	Assembly part	1
5	Rolling brush assembly	Assembly part	1
6	Dustbin assembly	Assembly part	1
7	Chassis assembly	Assembly part	1

零件代号

借(通)用件登记

旧底图总号

底 图 总 号

签 字

日 期

标记	处数	分区	更改文件号	签名	年 月 日
设计		2024/7/21	标准化		
校核			工艺		
主管设计			审核		
			批准		

阶 段 标 记				质量	比例
				302.256	1:20

共17张 第16张 版本

底板总成

“图样代号”

替代

RS1400

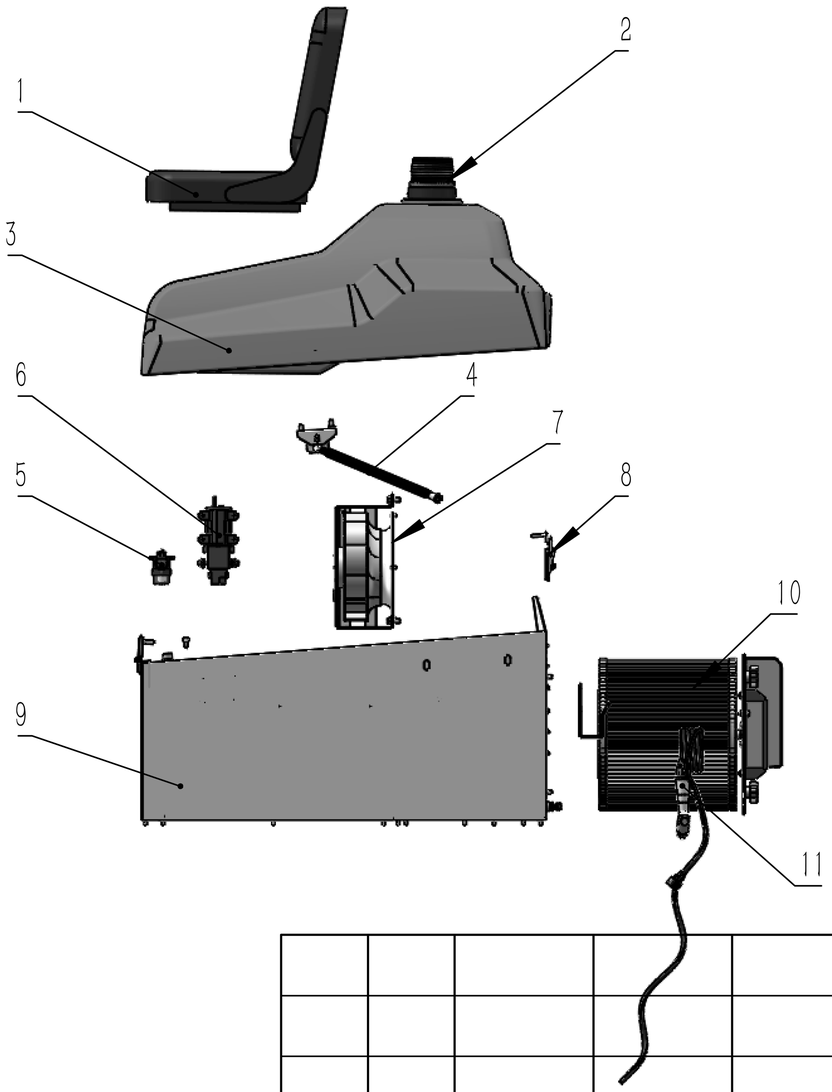

No.	Name	Spec.	QTY.
1	Seat	Hardware	1
2	Warning lamp	Electrical appliance	1
3	Solution tank	Rotomolded part	1
4	Gas spring of water tank	Assembly part	1
5	Water filter	Assembly part	1
6	Water pump	Electrical appliance	1
7	Wind turbine support assembly	Assembly part	1
8	Water tank buckle	Hardware	2
9	Rear flame	Sheet metal part	1
10	Filter cartridge assembly	Assembly part	1
11	Water gun assembly	Hardware	1

零件代号

借(通)用件登记

旧底图总号

底 图 总 号

签 字

日 期

标记	处数	分区	更改文件号	签名	年 月 日
设计		2024/7/21	标准化		
校核			工艺		
主管设计			审核		
			批准		

组合

阶 段 标 记				质量	比例
				179.154	1:20

S3-HK

共17张 第4张 版本

后框总成

H5

替代

RS1400

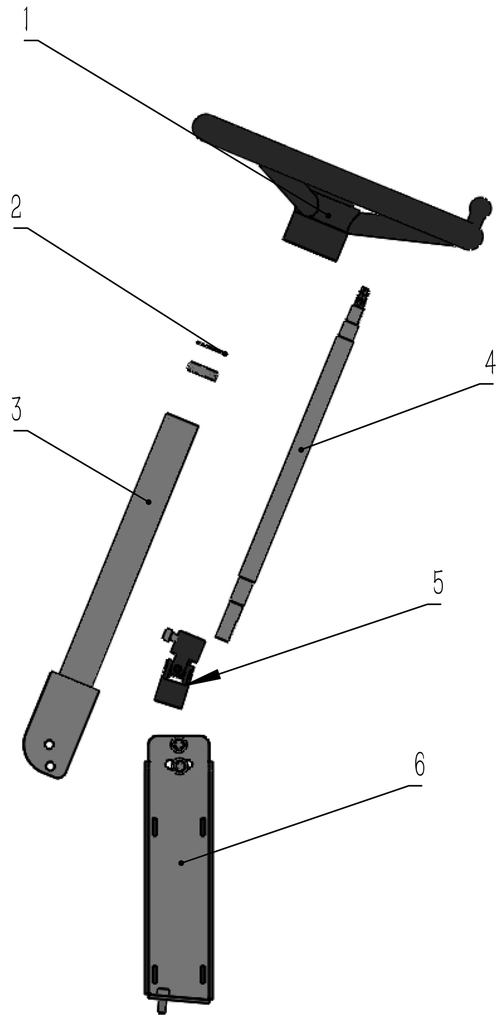

No.	Name	Spec.	QTY.
1	Steering wheel	Hardware	1
2	Stearing upper bearing snap ring	Hardware	2
3	Stearing pipe	Machining	1
4	Stearing upper bearing snap ring	Machining	1
5	Stearing universal joint	Hardware	1
6	Stearing pipe bracket	Sheet metal part	1

零件代号

借(通)用件登记

旧底图总号

底 图 总 号

签 字

日 期

标记	处数	分区	更改文件号	签名	年 月 日
设计		2024/7/21	标准化		
校核			工艺		
主管设计			审核		
			批准		

装配体

阶 段 标 记				质量	比例
				6.950	1:10

1450-FX-SZ

共17张 第1张 版本

方向总成

“图样代号”

替代

RS1400

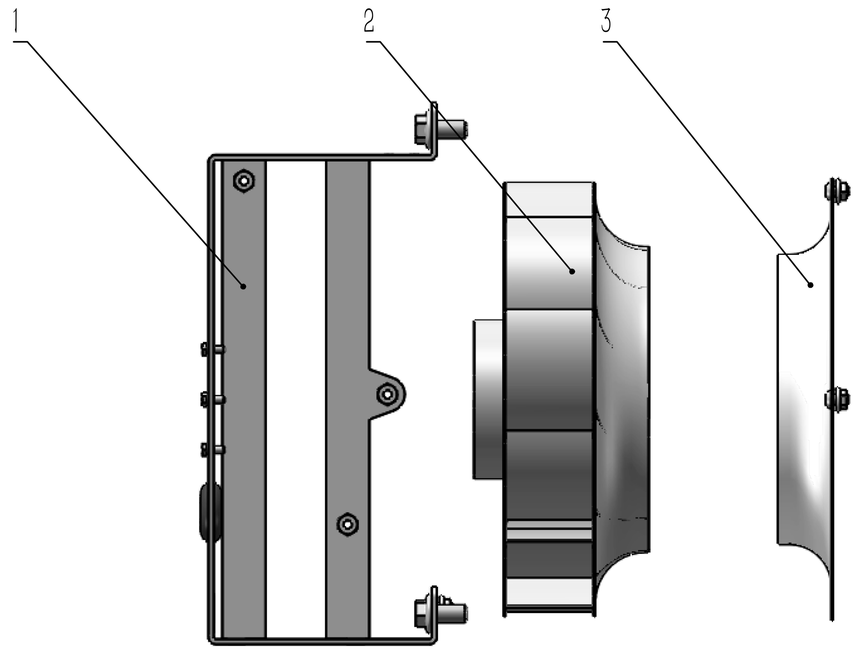

No.	Name	Spec.	QTY.
1	Fan Drive Bracket Assembly	Sheet metal part	1
2	Suction motor	Electrical appliance	1
3	Wind direction guide cover	Hardware	1

						混合材料		
标记	处数	分区	更改文件号	签名	年 月 日	阶 段 标 记	质量	比例
设计		2024/7/21	标准化				6.890	1:5
校核			工艺					
主管设计			审核					
			批准			共17张 第2张	版本	

风机支架总成

“图样代号”

替代

零件代号

借(通)用件登记

旧底图总号

底 图 总 号

签 字

日 期

RS1400

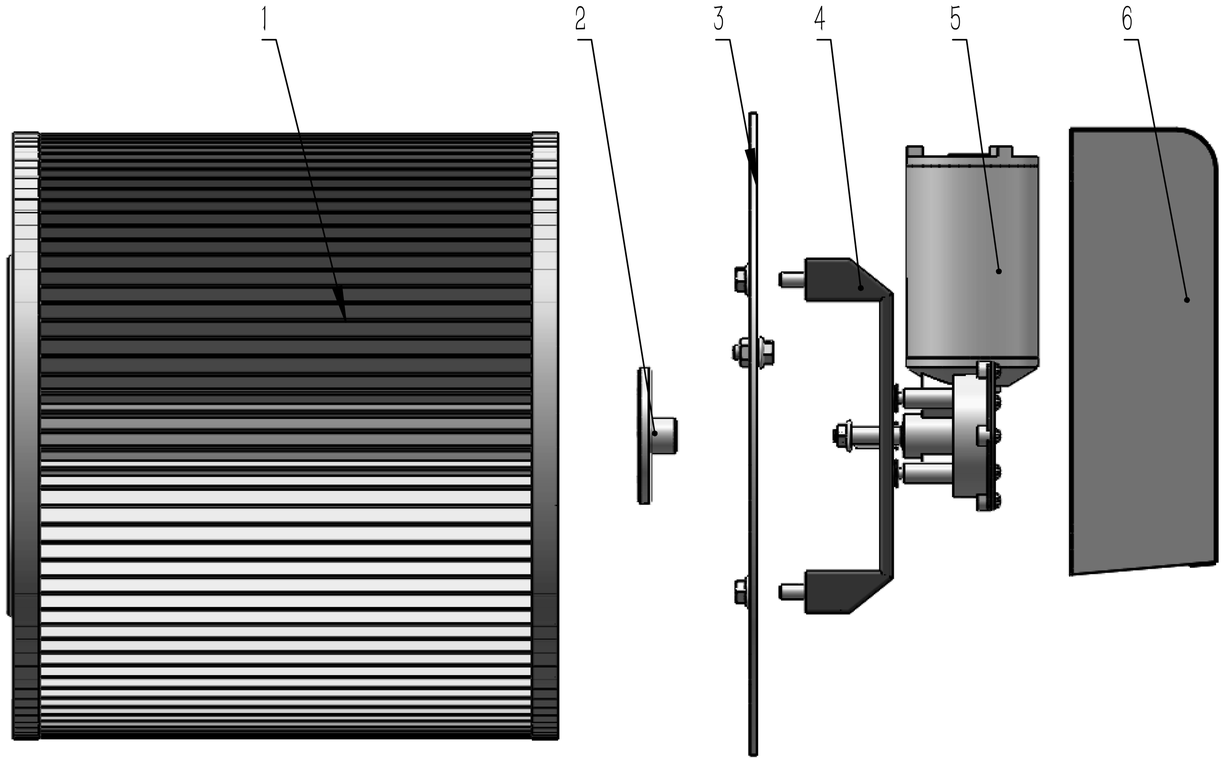

No.	Name	Spec.	QTY.
1	Filter cartridge	Hardware	1
2	Filter cartridge mounting plate	Machining	1
3	Filter cartridge fixing plate	Sheet metal part	1
4	Filter cartridge fixing plate handle	Hardware	2
5	Vibration motor	Electrical appliance	1
6	Vibration motor cover	Sheet metal part	1

零件代号

借(通)用件登记

旧底图总号

底 图 总 号

签 字

日 期

标记	处数	分区	更改文件号	签名	年 月 日
设计		2024/7/21	标准化		
校核			工艺		
主管设计			审核		
			批准		

装配体

阶 段 标 记				质量	比例
				13.456	1:5

HK-LX

共17张 第3张 版本

滤芯总成

“图样代号”

替代

RS1400

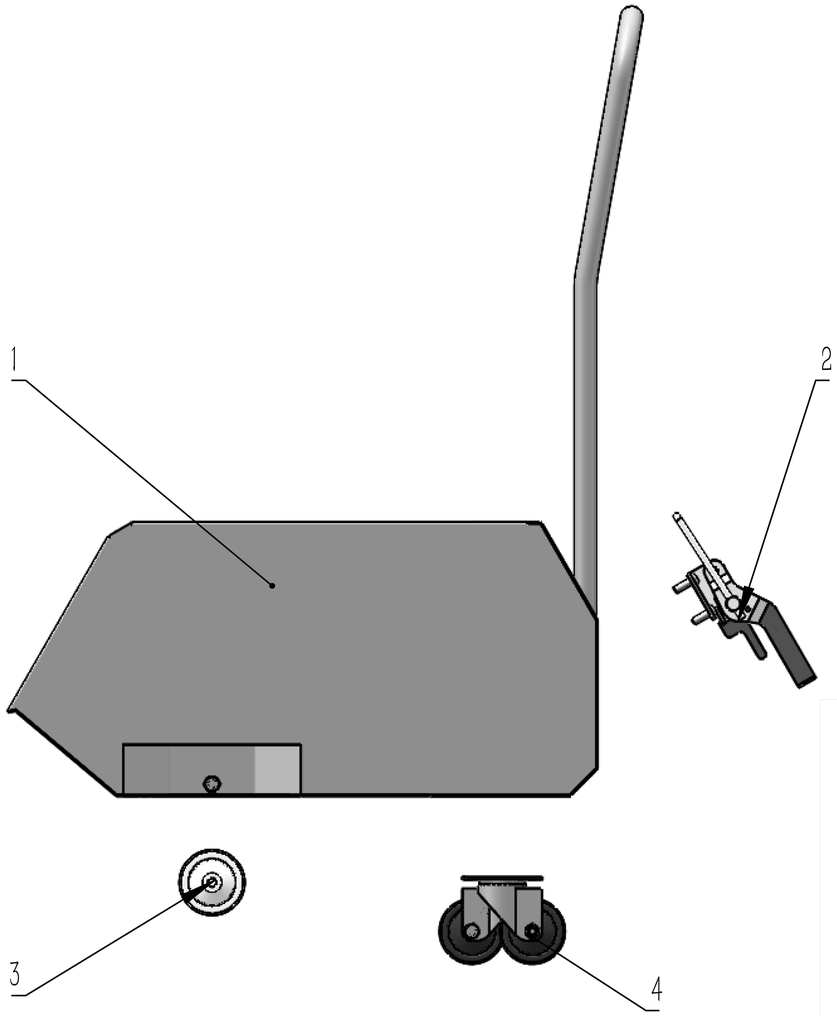

No.	Name	Spec.	QTY.
1	Dustbin	Sheet metal part	1
2	Dustbin buckle	Hardware	1
3	Front wheel of dustbin	Hardware	2
4	Rear wheel of dustbin	Hardware	2

标记	处数	分区	更改文件号	签名	年 月 日
设计		2024/7/21	标准化		
校核			工艺		
主管设计			审核		
			批准		

装配体			
阶 段 标 记	质量	比例	垃圾箱总成
	20.952	1:10	
1450-LJ			“图样代号”
共17张 第5张	版本		替代

零件代号

借(通)用件登记

旧底图总号

底 图 总 号

签 字

日 期

RS1400

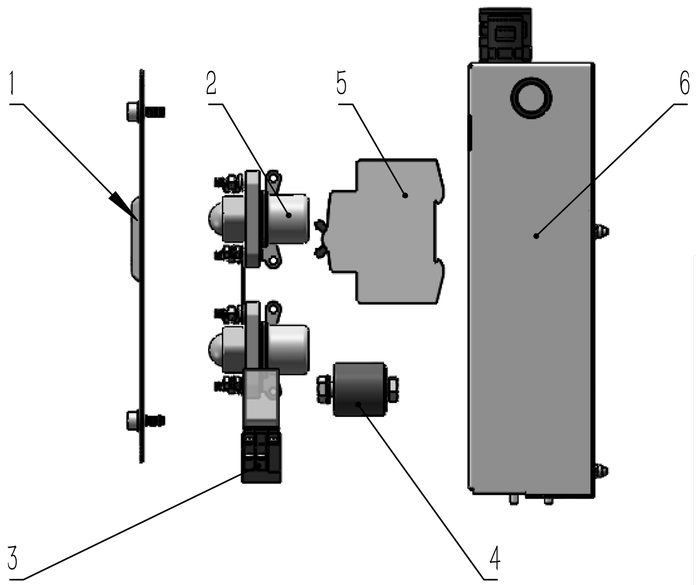

No.	Name	Spec.	QTY.
1	Electric box lid	Sheet metal part	1
2	Contactor	Hardware	2
3	Relay	Electrical appliance	1
4	Insulator	Electrical appliance	1
5	Voltage overload circuit breaker	Electrical appliance	6
6	Electric box	Sheet metal part	1

零件代号

借(通)用件登记

旧底图总号

底 图 总 号

签 字

日 期

标记	处数	分区	更改文件号	签名	年 月 日
设计		2024/7/21	标准化		
校核			工艺		
主管设计			审核		
			批准		

线束

阶 段 标 记				质量	比例
				2.316	1:5

共17张 第6张 版本

电箱总成

H5

替代

RS1400

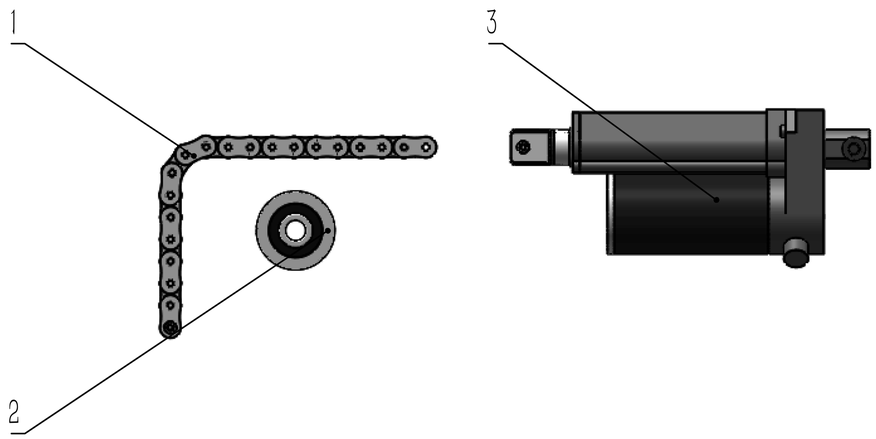

No.	Name	Spec.	QTY.
1	Lifting chain of side brush	Hardware	1
2	Chain guide wheel	Hardware	1
3	Push rod of side brush	Electrical appliance	1

						组合		
标记	处数	分区	更改文件号	签名	年 月 日	阶 段 标 记	质量	比例
设计		2024/7/21	标准化				0.685	1:5
校核			工艺			DB-BSTS		
主管设计			审核					
			批准			共17张 第7张	版本	

边刷提升组件

“图样代号”

替代

零件代号

借(通)用件登记

旧底图总号

底 图 总 号

签 字

日 期

RS1400

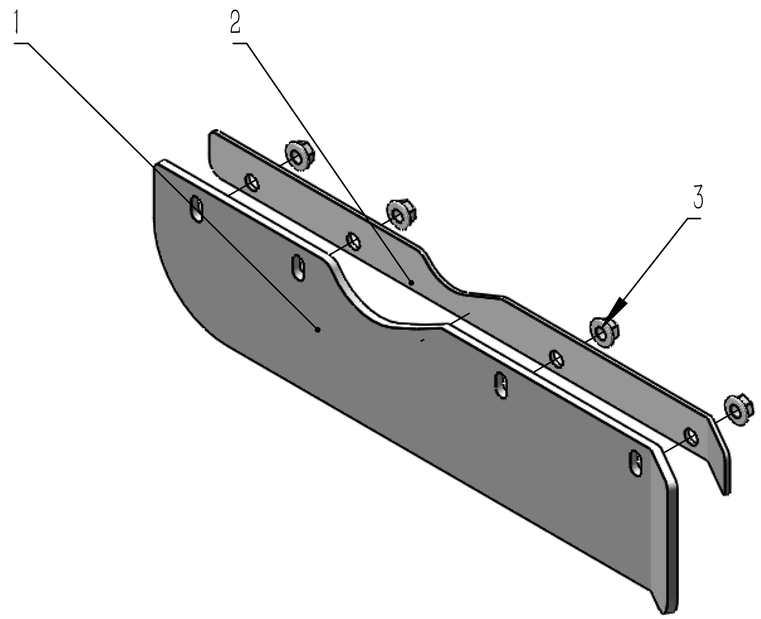

No.	Name	Spec.	QTY.
1	Side fender	Silicone plate	2
2	Pressure strip of side fender	Sheet metal part	2
3	M8 Flange nut	Hardware	8

标记	处数	分区	更改文件号	签名	年 月 日	阶 段 标 记	质量	比例
设计		2024/7/21	标准化				0.636	1:5
校核			工艺					
主管设计			审核					
			批准			共17张 第8张	版本	

组合件

侧档皮总成

DB-ZYDP04*300

“图样代号”

替代

零件代号

借(通)用件登记

旧底图总号

底 图 总 号

签 字

日 期

RS1400

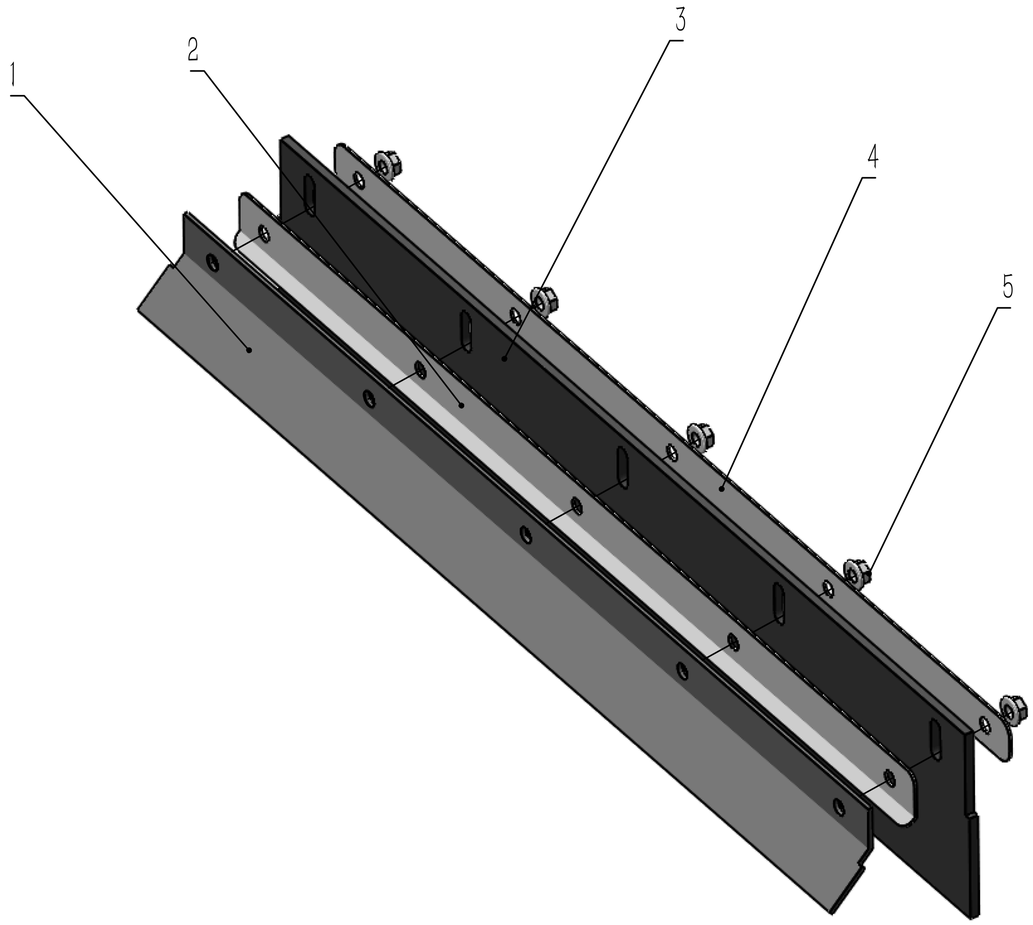

No.	Name	Spec.	QTY.
1	Rear inner fender	Silicone plate	1
2	Pressure strip of rear inner fender	Sheet metal part	1
3	Rear fender	Silicone plate	1
4	Rear fender pressure strip	Sheet metal part	1
5	M8 Flange nut	Hardware	5

零件代号

借(通)用件登记

旧底图总号

底 图 总 号

签 字

日 期

标记	处数	分区	更改文件号	签名	年 月 日
设计		2024/7/21	标准化		
校核			工艺		
主管设计			审核		
			批准		

组合件

阶 段 标 记				质量	比例
				1.526	1:5

DB-QHDP-300*700

共17张 第9张 版本

后档皮总成

“图样代号”

替代

RS1400

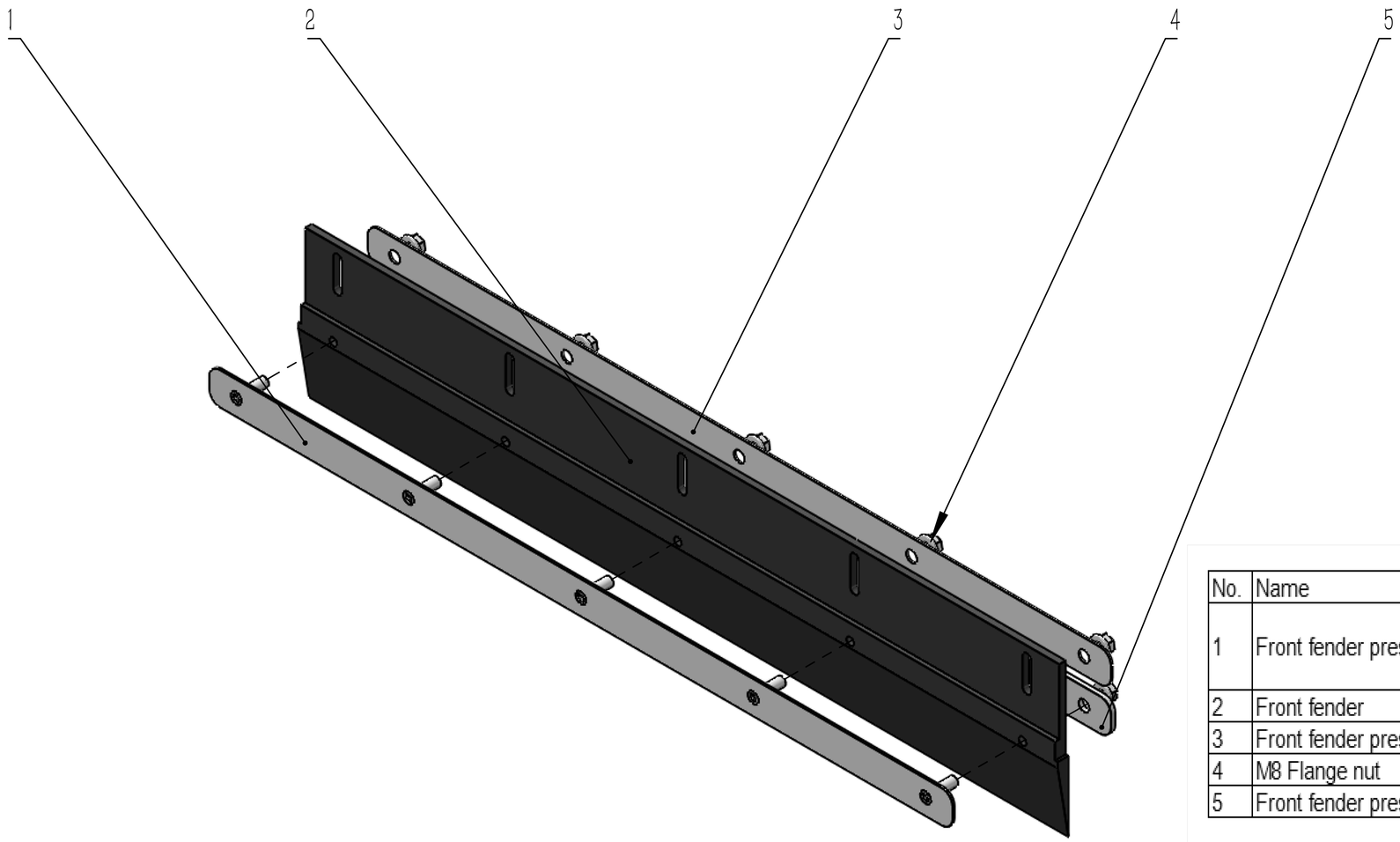

No.	Name	Spec.	QTY.
1	Front fender pressure strip(lower inner)	Sheet metal part	1
2	Front fender	Silicone plate	1
3	Front fender pressure strip(upper outer)	Sheet metal part	1
4	M8 Flange nut	Hardware	10
5	Front fender pressure strip(lower outer)	Hardware	1

零件代号

借(通)用件登记

旧底图总号

底 图 总 号

签 字

日 期

标记	处数	分区	更改文件号	签名	年 月 日
设计		2024/7/21	标准化		
校核			工艺		
主管设计			审核		
			批准		

组合件

阶 段 标 记				质量	比例
				2.053	1:5

DB-QHDP-300*700

共17张 第10张 版本

前档皮总成

“图样代号”

替代

RS1400

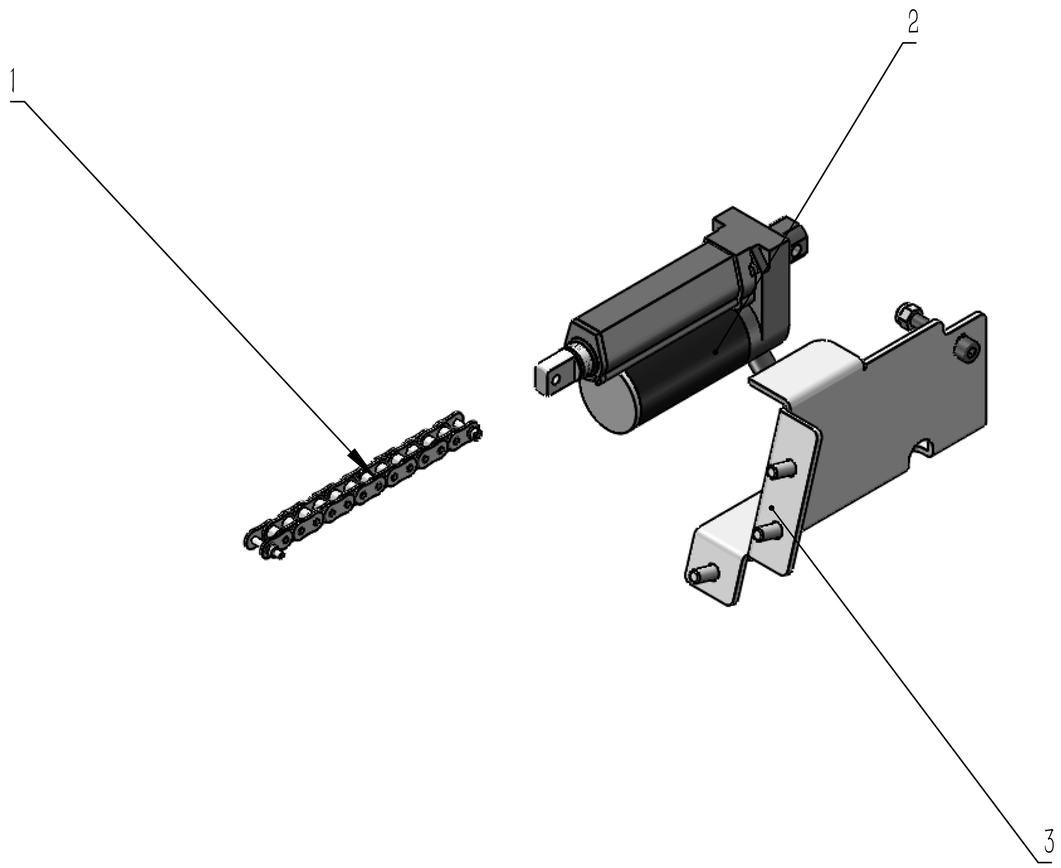

No.	Name	Spec.	QTY.
1	Lifting chain of main brush	Sheet metal part	1
2	Lifting push rod of main brush	Electrical appliance	1
3	Push rod mounting bracket of main brush	Sheet metal part	1

标记	处数	分区	更改文件号	签名	年 月 日
设计		2024/7/21	标准化		
校核			工艺		
主管设计			审核		
			批准		

阶 段 标 记				质量	比例
				1.467	1:5

共17张 第11张 版本

主刷提升总成

“图样代号”

替代

零件代号

借(通)用件登记

旧底图总号

底 图 总 号

签 字

日 期

RS1400

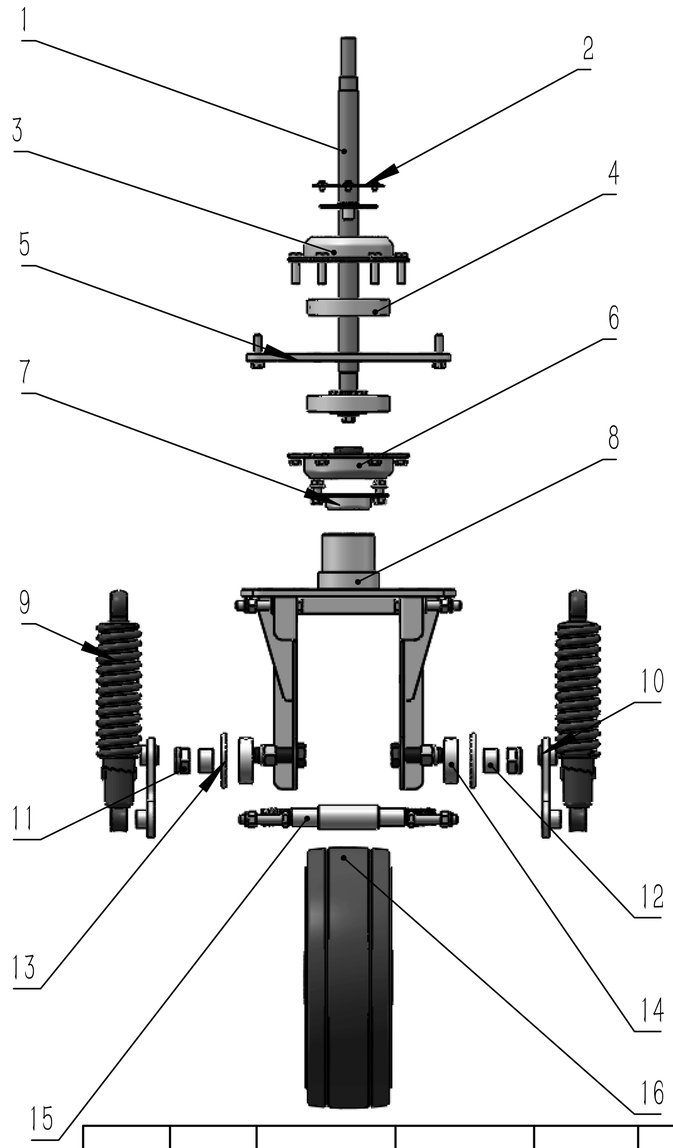

No.	Name	Spec.	QTY.
1	Steering downward axis	Machining	1
2	Steering shaft bearing cover	Sheet metal part	1
3	Steering axial upper bearing seat	Machining	1
4	Steering bearing	Hardware	2
5	Steering square board	Sheet metal part	1
6	Steering axial lower bearing seat	Machining	1
7	Diamond bearing	Hardware	1
8	Front wheel assembly bracket	Sheet metal part	1
9	Shock-absorbing spring	Hardware	2
10	Front wheel balance board	Sheet metal part	2
11	Front wheel locking screw	Hardware	2
12	Front wheel outer spacer	Machining	2
13	Dust cover plate	Machining	2
14	Front wheel bearing	Hardware	2
15	Front axle	Machining	1
16	Front wheel	Hardware	1

零件代号

借(通)用件登记

旧底图总号

底 图 总 号

签 字

日 期

标记	处数	分区	更改文件号	签名	年 月 日
设计		2024/7/21	标准化		
校核			工艺		
主管设计			审核		
			批准		

各部件

阶 段 标 记				质量	比例
				22.002	1:10

S5/S8-DB-QL

共17张 第12张 版本

前轮总成

H5

替代

RS1400

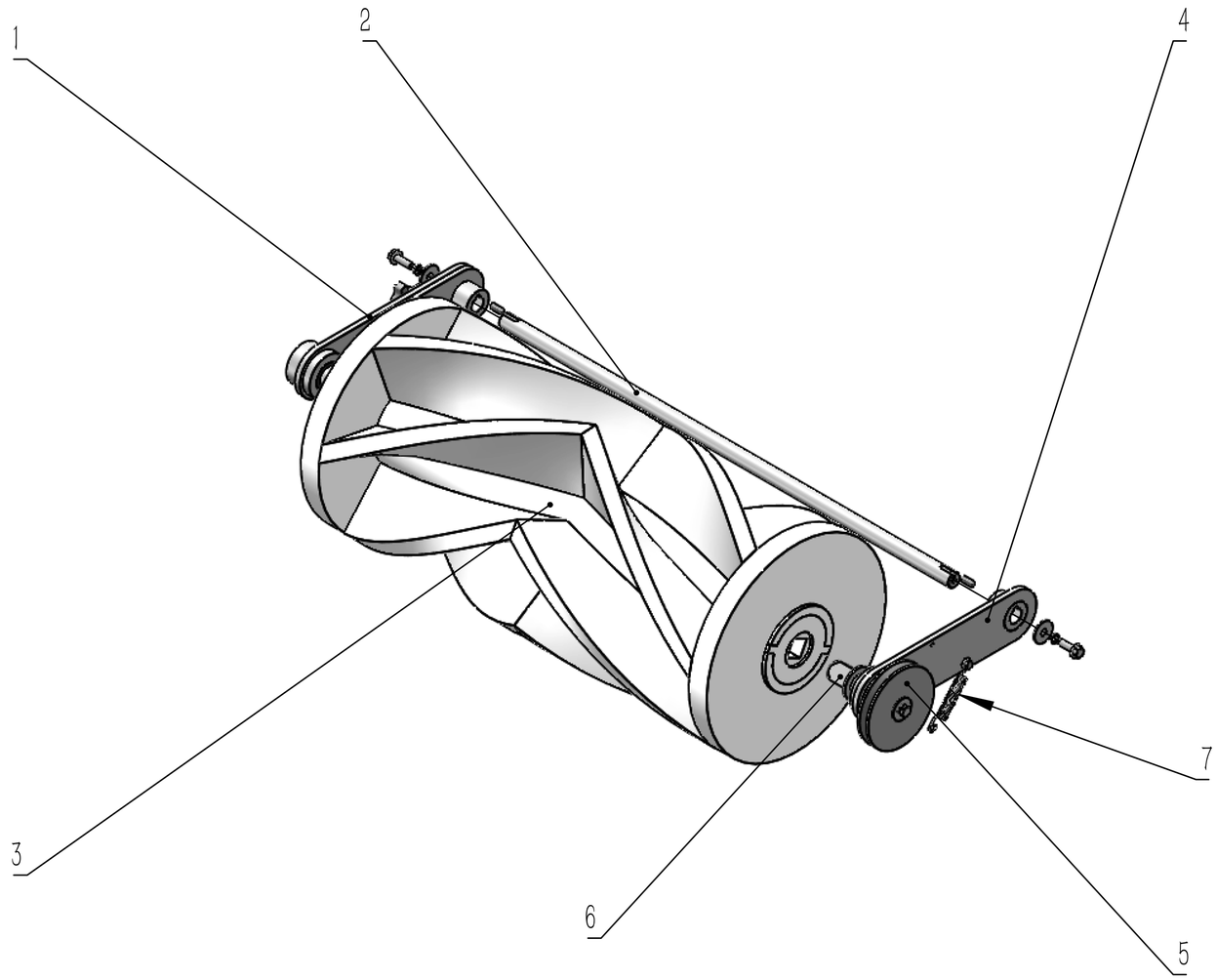

No.	Name	Spec.	QTY.
1	Sync plate(following)	Machining	1
2	Synchronous shaft	Machining	1
3	Rolling brush	Hardware	1
4	Sync plate(driving)	Machining	1
5	Drive belt pulley	Machining	1
6	Drive square steel	Machining	1
7	Tension spring	Hardware	1

						装配体		
标记	处数	分区	更改文件号	签名	年 月 日	阶 段 标 记	质量	比例
设计		2024/7/21	标准化				22.930	1:10
校核			工艺			DB-ZS-300*700		
主管设计			审核					
			批准			共17张 第13张	版本	

主刷总成

700x300

替代

零件代号

借(通)用件登记

旧底图总号

底 图 总 号

签 字

日 期

RS1400

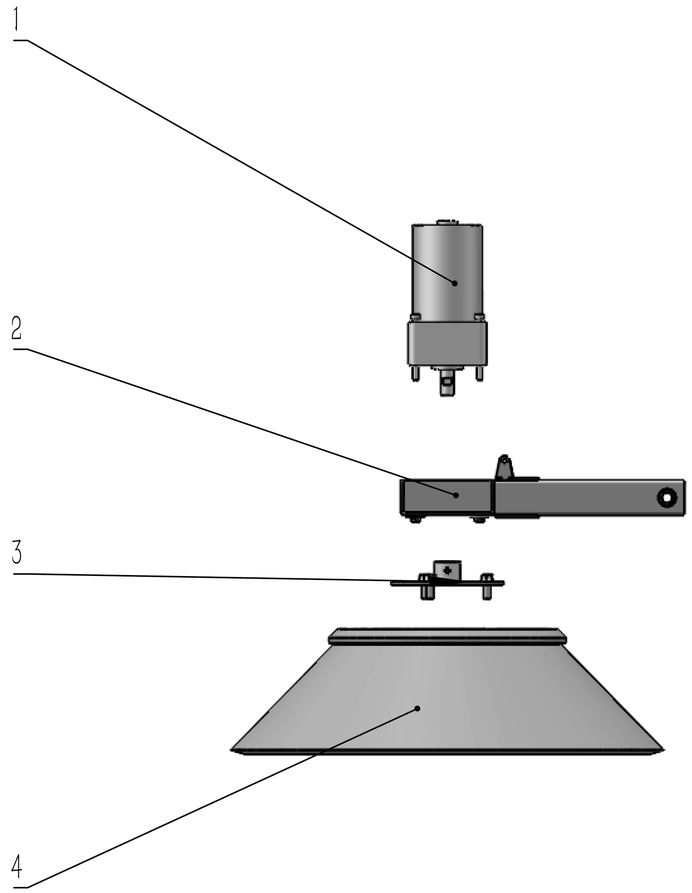

No.	Name	Spec.	QTY.
1	Side brush motor	Electrical appliance	2
2	Side brush bracket	Sheet metal part	1
3	Side brush mounting board	Machining	2
4	Side brush	Hardware	2

零件代号

借(通)用件登记

旧底图总号

底 图 总 号

签 字

日 期

标记	处数	分区	更改文件号	签名	年 月 日
设计		2024/7/21	标准化		
校核			工艺		
主管设计			审核		
			批准		

装配体

阶 段 标 记				质量	比例
				17.606	1:10

DB-BS

共17张 第14张 版本

后边刷总成

712

替代

RS1400

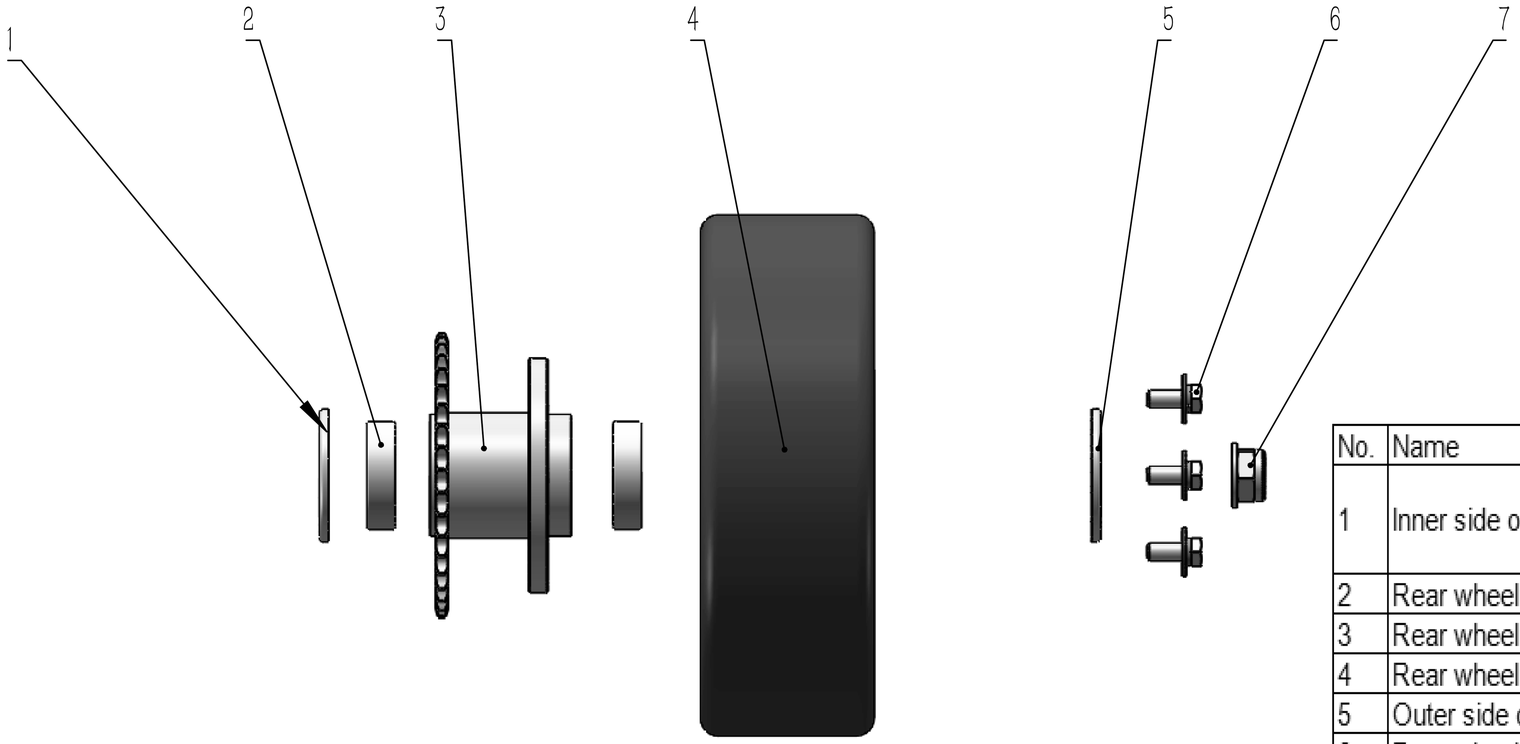

No.	Name	Spec.	QTY.
1	Inner side of the rear wheel dust cover plate	Machining	1
2	Rear wheel bearing	Hardware	2
3	Rear wheel mounting board	Machining	2
4	Rear wheel	Hardware	2
5	Outer side of the rear wheel dust cover plate	Machining	1
6	Rear wheel fixing screw	Hardware	5
7	Rear axle lock nut	Hardware	1

零件代号

借(通)用件登记

旧底图总号

底 图 总 号

签 字

日 期

标记	处数	分区	更改文件号	签名	年 月 日
设计		2024/7/21	标准化		
校核			工艺		
主管设计			审核		
			批准		

装配体

阶 段 标 记				质量	比例
				11.384	1:5

DB-HL

共17张 第15张 版本

后轮总成

“图样代号”

替代